Изделия для прокладки кабелей и проводов

При проведении монтажных работ до сих пор пользуются большой популярностью кабельные сборные конструкции, описанные в Справочнике Главэлектромонтажа Минмонтажспецстроя СССР «Электромонтажные устройства и изделия».

Материалы

Консоли изготавливаются из оцинкованной листовой стали 08пс ГОСТ 14918-80 и холоднокатаного листового проката по ГОСТ 19904-90. Изготовление из других марок сталей рассматривается индивидуально.

Дополнительные возможности

- грунтование;
- нанесение порошкового покрытия;
- горячее цинкование.

Технические требования на продукцию по ТУ 3449-001-65996737-10.

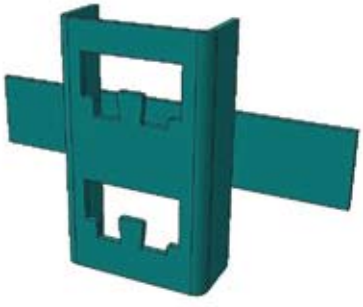

Основание одиночной полки

Назначение

Основание одиночной полки К1158 предназначено установки одной кабельной полки при прокладке одноуровневой трассы. Крепится приваркой к металлическим конструкциям или закладным деталям железобетонных конструкций, а так же пристрелкой к железобетонным конструкциям.

Пример обозначения при заказе

К1158цУТ1,5 – основание одиночной полки из стали с цинковым покрытием.

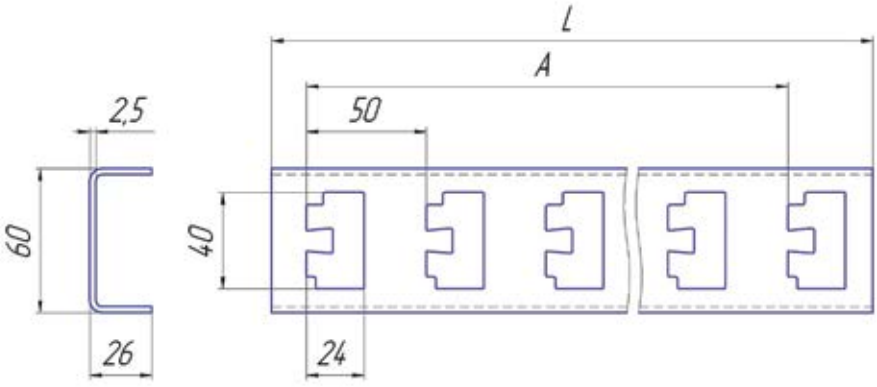

Стойка

Назначение

Стойки К1150-К1155 предназначены для установки полок К1160-К1163, и крепятся к строительным конструкциям сваркой или пристрелкой с применением скоб К1157. Длину планки рекомендуется принимать больше ширины лотка на 50 мм.

Размеры

Длина стоек (L) от 400 до 2200 мм.
Толщина металла 2,5 мм.

Варианты исполнения

- климатического исполнения У3 – из стали с лакокрасочным покрытием
- климатического исполнения УТ1,5 – из стали с цинковым покрытием.

Пример обозначения при заказе

К1150У3 – стойка длиной 400 мм из стали с лакокрасочным покрытием.

Тип	**Число отверстий для установки полок**	**Длина стойки**, мм	Масса, кг	
			исп. У3	**исп. УТ1,5**
К1150	8	400	0,69	0,71
К1151	12	600	1,04	1,07
К1152	16	800	1,38	1,43
К1153	24	1200	2,07	2,15
К1154	36	1800	3,10	3,22
К1155	44	2200	3,70	3,89

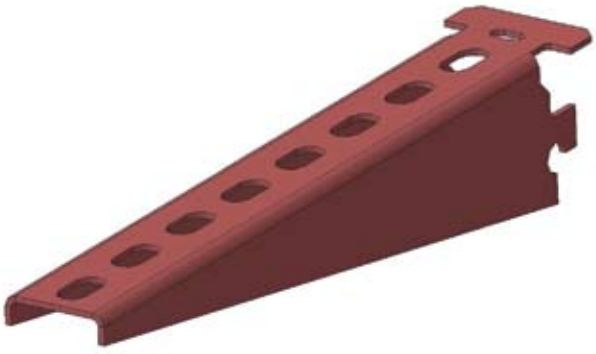

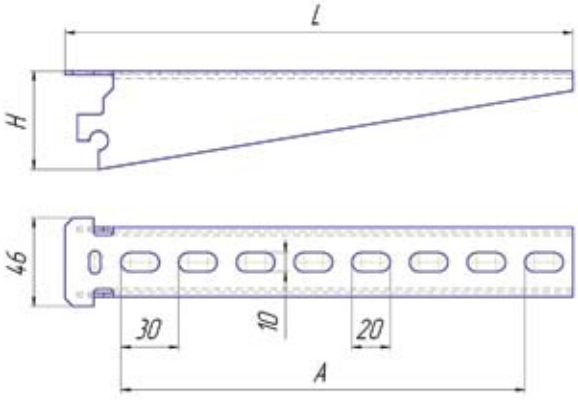

Полка

Назначение

Полки К1160-К1163 предназначены для прокладки на них проводов, кабелей, лотков и коробов. Для крепления полки к стойке хвостовик полки вставляется в отверстие стойки и поворачивается ключом К1156 на 90°. При этом обеспечивается электрическое соединение полки со стойкой.

Размеры

Длина стоек (L) от 400 до 2200 мм.
Толщина металла 2,5 мм.

Варианты исполнения

- климатического исполнения У3 – из стали с лакокрасочным покрытием
- климатического исполнения УТ1,5 – из стали с цинковым покрытием.

Пример обозначения при заказе

К1162цУТ1,5 – полка на 11 отверстий из стали с цинковым покрытием.

Тип	**Число отверстий**	**Нагрузка рабочая (вес кабеля, лотка, короба), Н**	**Размеры**, мм		Масса, кг	
			L	A	**исп. У3**	**исп. УТ1,5**
К1160	5	175	173	120	0,19	0,2
К1161	8	275	264	200	0,31	0,32
К1162	11	400	354	300	0,47	0,49
К1163	13	500	444	390	0,65	0,68

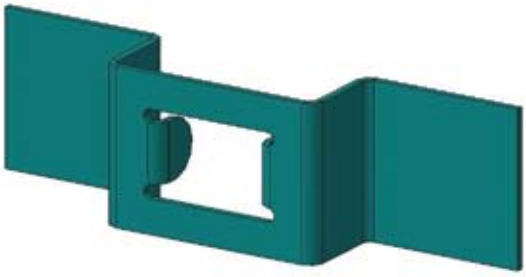

Скобы

Назначение

Скобы К1157 предназначены для крепления кабельных стоек приваркой к металлическим конструкциям или закладным деталям железобетонных конструкций, а так же пристрелкой к железобетонным конструкциям.

Варианты исполнения

- климатического исполнения У3 – из стали с лакокрасочным покрытием
- климатического исполнения УТ1,5 – из стали с цинковым покрытием.

Пример обозначения при заказе

К1157цУТ1,5 – скоба из стали с цинковым покрытием.